ARTICOLO 5282dx - 5283sx - 5286dx - 5287sx

5280

ISTRUZIONI DI MONTAGGIO
NOTICES DE POSE
ASSEMBLING INSTRUCTIONS
MONTAGEANLEITUNGEN
MONTAGE VOORSCHRIFT
INSTRUCCIONES DE MONTAJE

cesana

5283sx - 5287sx

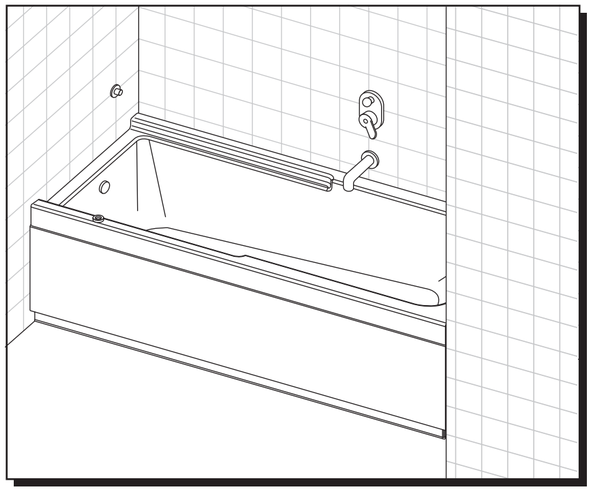

5282dx - 5286dx

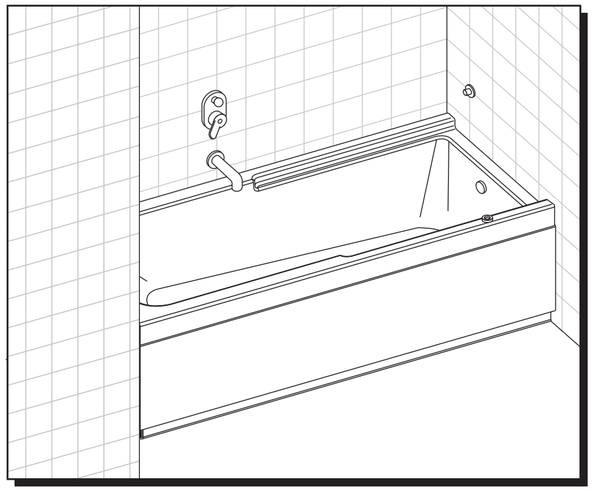

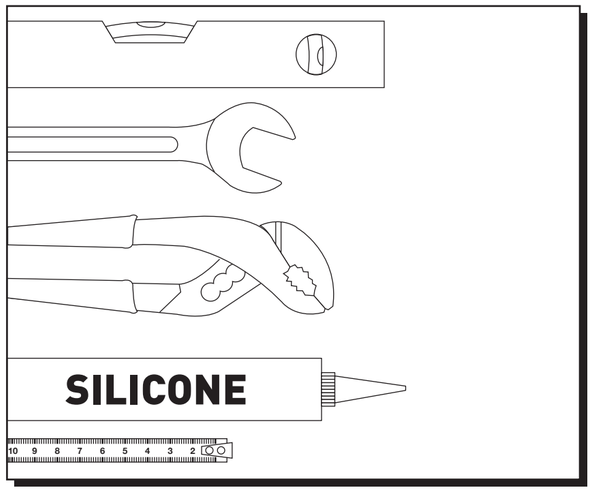

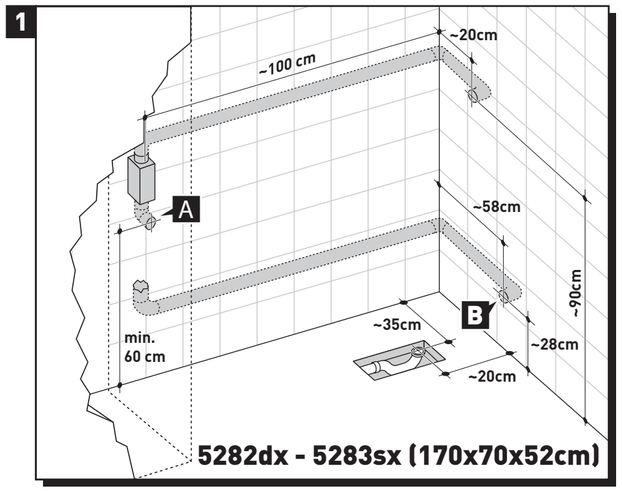

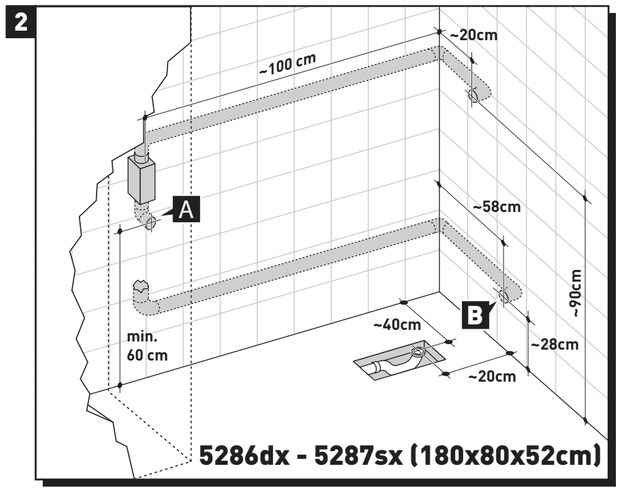

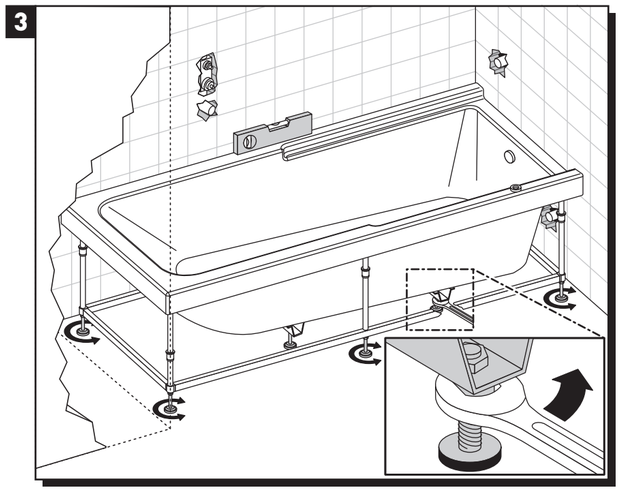

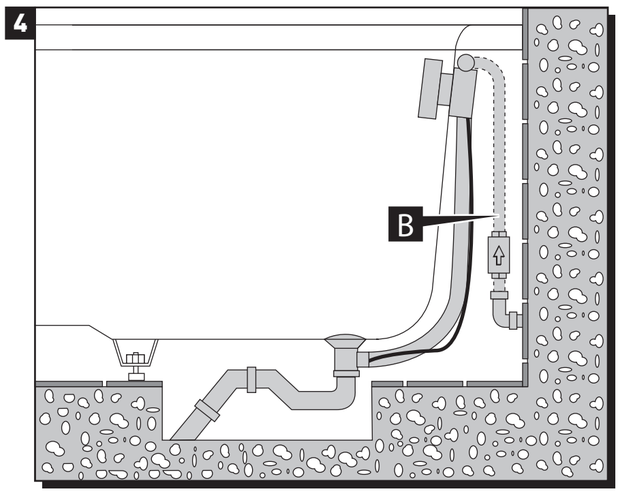

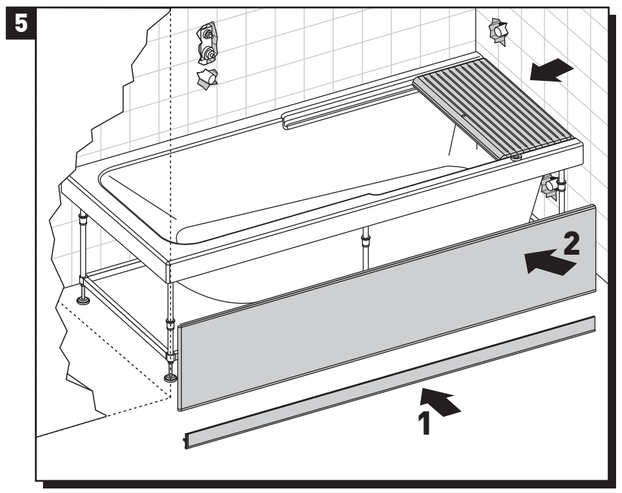

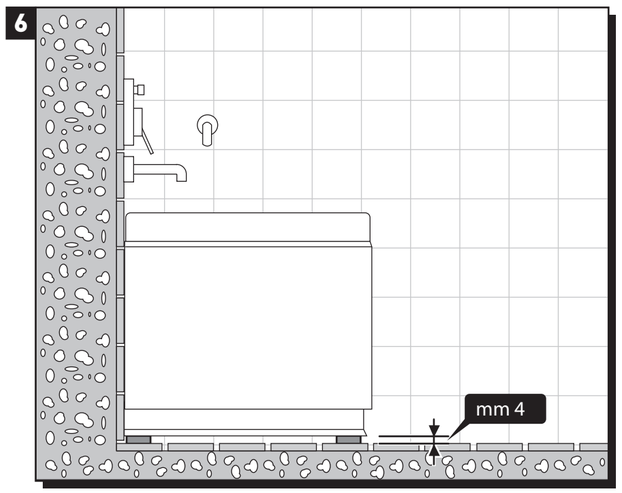

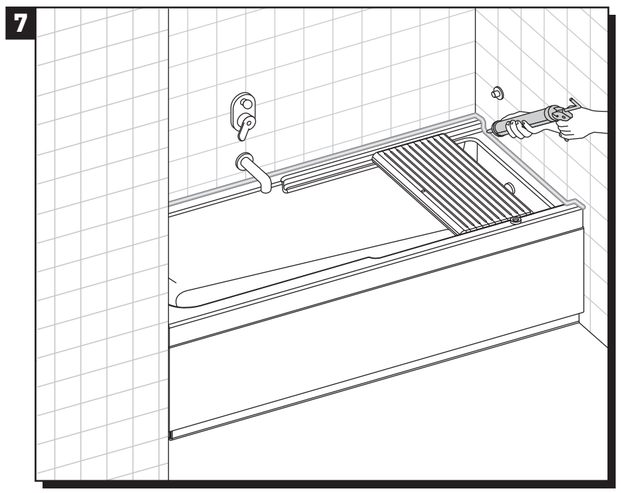

A. In caso di rubinetto di erogazione sul muro.
B. In caso di erogazione dal troppo pieno.

A. Installation with fill spout on wall.
B. Istallation with overflow.

A. En cas de robinetterie au mur.
B. En cas de refoulement du trop plein.

A. Wenn der Wasserhahn an der Wand montiert wird.
B. Wenn Wassereinlauf und integrierte Ab-und Überlaufgarnitur in Einen sind.

A. In het geval de kraan op de muur wordt gemoneerd.
B. In het geval van afvoer met overloop.

A. En el supuesto de que la salida de agua sea mural.
B. En el supuesto de que la salida de agua sea del rebosadero.

Attenzione
Siliconare solo all'esterno
Attention
Siliconer seulement a l'exterieur
Attention
Seal only outside

Attentie
Alleen aan buitenzijde afkitten
Achtung
Silikon nur auf der aussenseite
Atenciòn
Siliconar solo por el exterior

STILLA SRL - Via Pasolini, 3 - 20863 CONCOREZZO (MB) Italia - Tel 0396612044 - E.mail: info@cesana.it - stilla@pec.it - www.cesana.it

ARTICOLO 5742dx - 5743sx - 5746dx - 5747sx

5740

Istruzioni di montaggio
Notices de pose
Assembling instructions
Montageanleitungen
Montage voorschrift
Instrucciones de montaje

cesana

5743sx - 5747sx

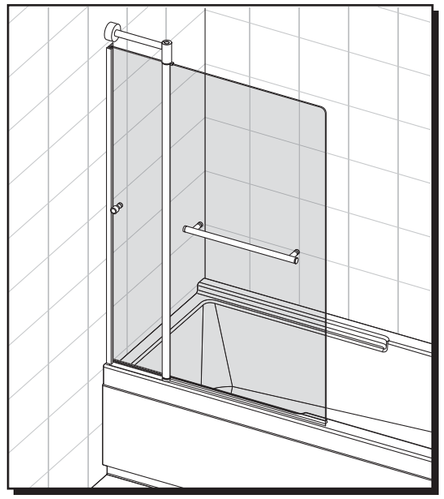

5742dx - 5746dx

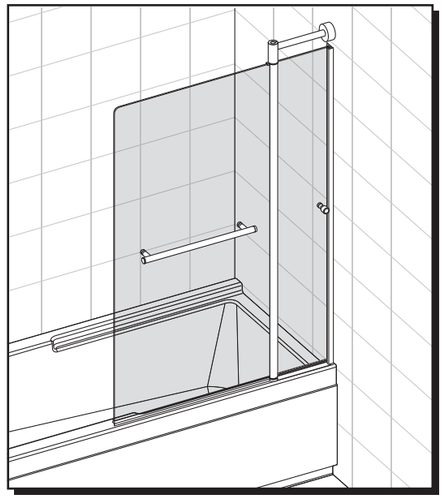

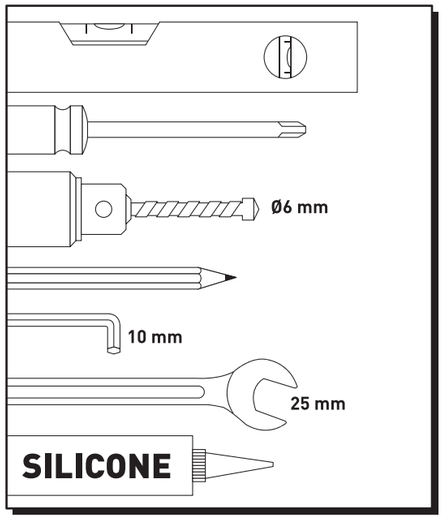

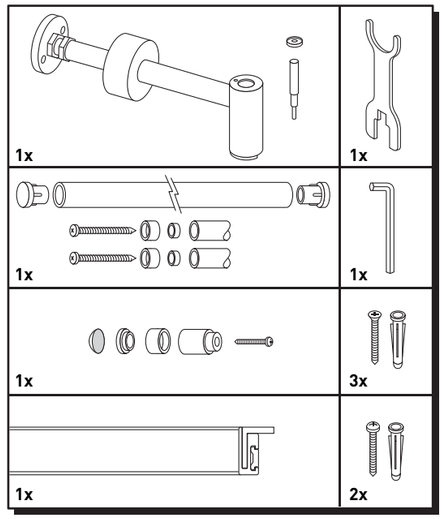

1

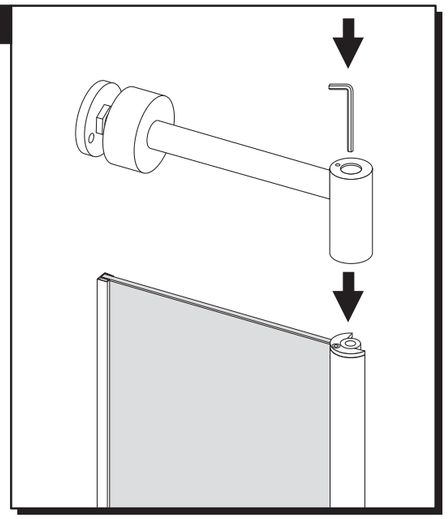

2

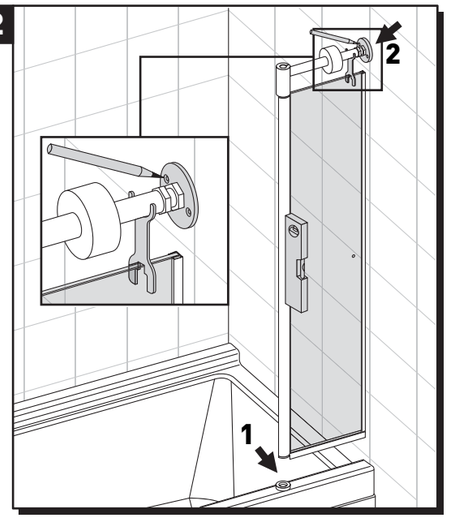

3

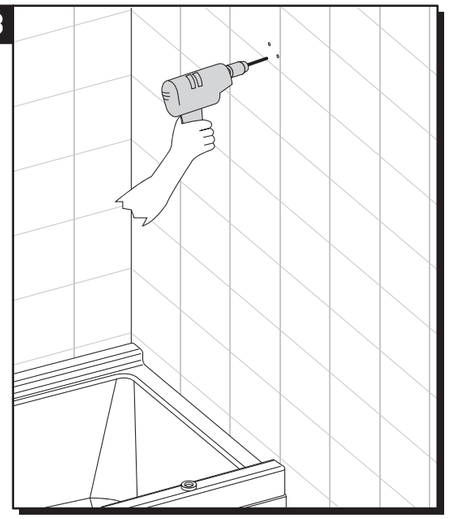

4

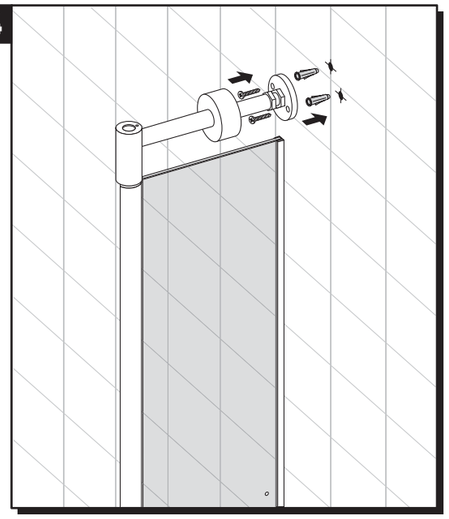

5

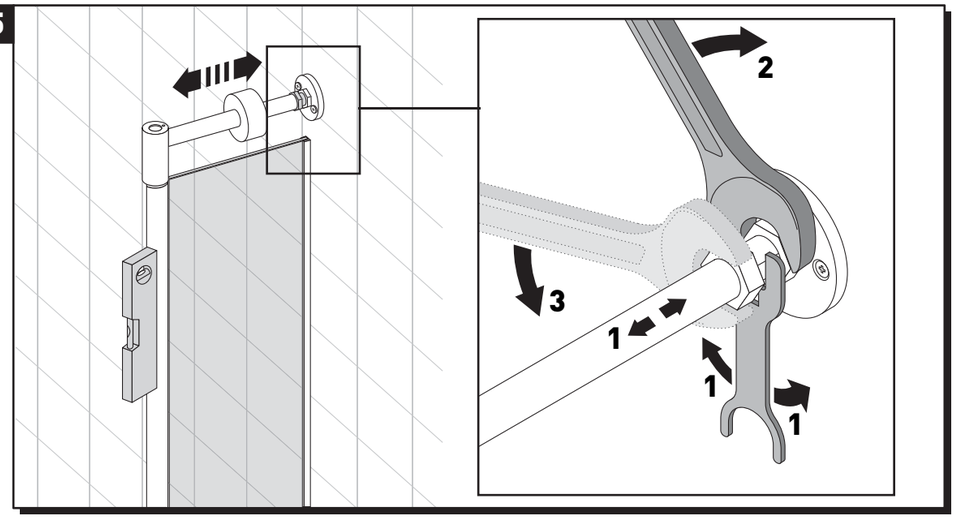

6

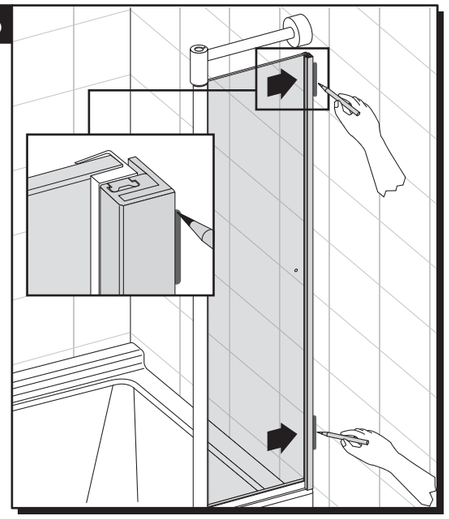

7

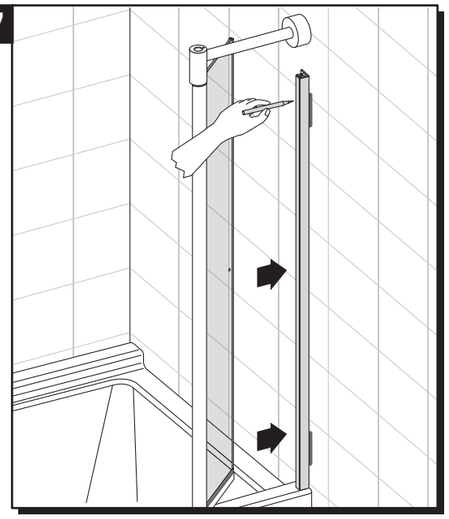

8

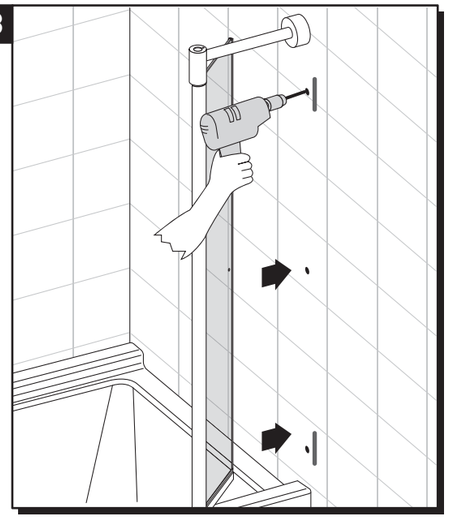

9

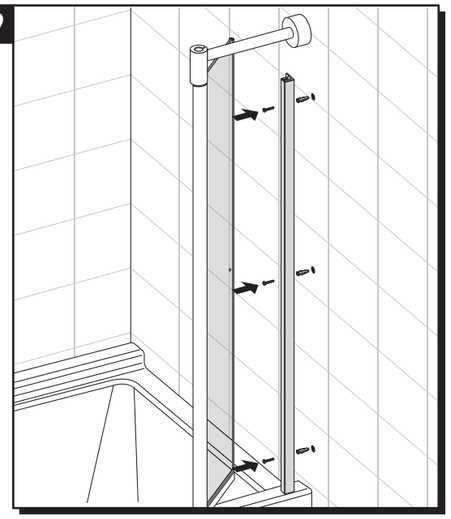

10

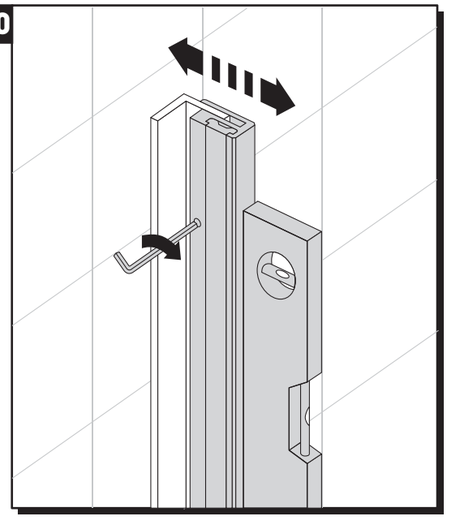

11

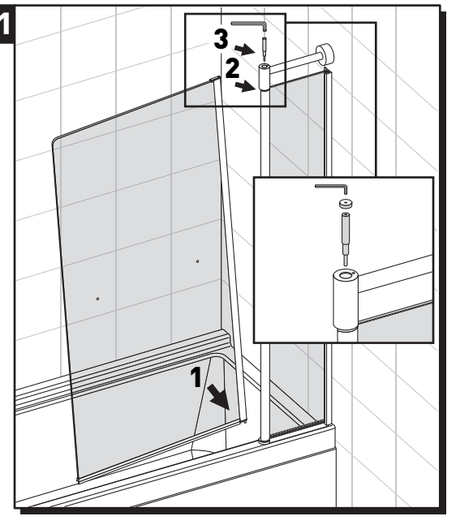

12

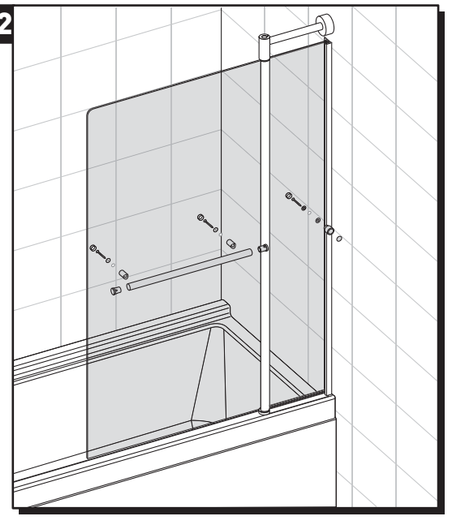

13

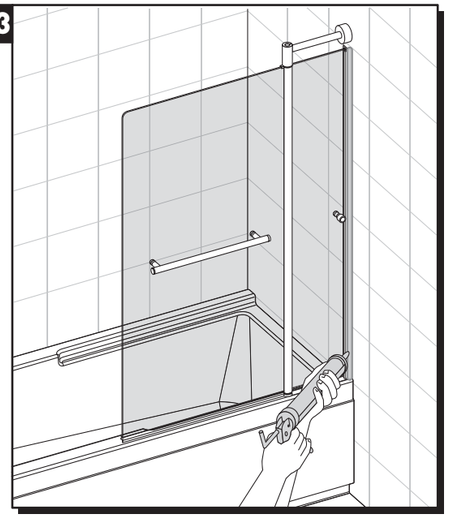

Attenzione
Siliconare solo all'esterno
Attention
Siliconer seulement a l'exterieur
Attention
Seal only outside
Attentie
Alleen aan buitenzijde afkitten
Achtung
Silikon nur auf der aussenseite
Atenciòn
Siliconar solo por el exterior

ARTICOLO

5282 DX

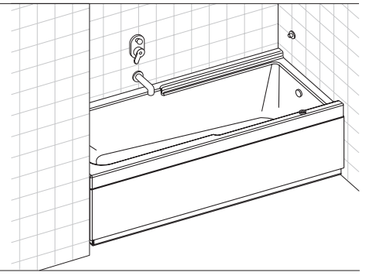

L'IDROTERAPIA CESANA

Cesana offre la possibilità di installare sui modelli di vasca Reverse una gamma di sistemi idromassaggio professionali, che consentono di trasformare la vasca da bagno in un vero e proprio luogo di benessere psicofisico. Di seguito vengono riportate le loro principali caratteristiche tecniche:

	Caratteristiche elettriche			Contenuto in litri		Peso in kg			Dimens. imballo
Sistema massaggio	Volt	Watt	Ampére	Servizio	T. pieno	Solo vasca	Con sistema	Spedizione	L x P x H (cm)
5901 Idrobasic	230	900	3,5	140	215	42	54	78	180 x 90 x 80
5902 AirBasic		1.100	5,0				52	76	
5903 Mixbasic		2.000	8,5				67	91	
5904 Idroplus		1.150	5,0				54	78	
5907 Airplus		1.100	5,0				52	76	
5905 Mixplus		2.250	9,5				67	91	

Alimentazione elettrica

- Nel punto "**D**" (fig.4) viene indicato dove posizionare la scatola ad incasso o cassetta di derivazione per la connessione che deve avere protezione **IPX5**.

Predisposizioni particolari

- Nel punto "**E**" (fig.4) per le vasche dotate di sistema di massaggio "**IDRO**" e risciacquo automatico, occorre predisporre anche un ulteriore attacco per acqua fredda da 1/2" da collegare alla elettrovalvola di risciacquo, con l'interposizione consigliata di un rubinetto di arresto e di un filtro.

- Presa d'aria: nel caso di vasca installata ad incasso, occorre prevedere nel rivestimento la presenza di una griglia di ventilazione non inferiore a 50 cm^2.

Cesana garantisce che il prodotto è conforme alle normative vigenti e con tutte le parti metalliche collegate al conduttore di terra. E' necessario quindi che anche l'impianto elettrico al quale verrà allacciata la vasca sia dotato di efficiente impianto di terra e comunque realizzato come prescritto dalle normative CEI 64-8/IEC 364.

La connessione alla linea di alimentazione, adeguata all'assorbimento di corrente, deve essere protetta contro i getti d'acqua (IPX5) se avviene nella zona sottostante la vasca. In alternativa, la connessione dovrà essere effettuata ad una distanza non inferiore a 60 cm dal bordo della vasca.

La linea di alimentazione deve essere protetta con interruttore magnetotermico differenziale avente:
- apertura minima dei contatti di 3 mm;
- corrente nominale In adeguata;
- corrente differenziale nominale Idn ← 30 mA.

E' richiesto il collegamento equipotenziale del telaio della vasca.

fig.4

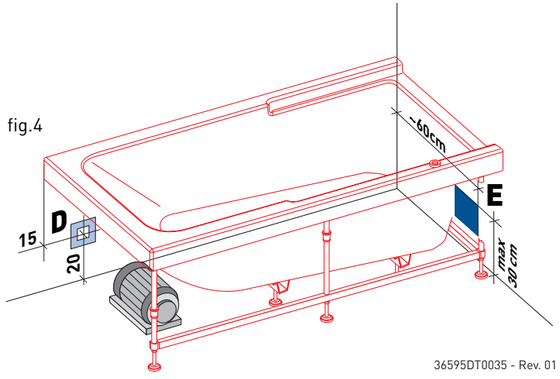

CEBEC 12003

La Stilla srl si riserva il diritto di apportare modifiche al prodotto senza alcun preavviso.

ARTICOLO

5282 DX

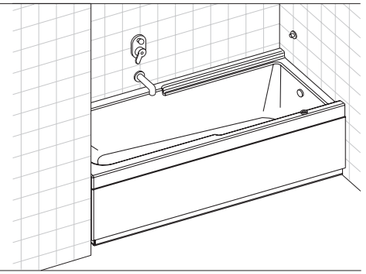

PREINSTALLAZIONE

Possibilità di installazione con pannelli acrilici o ad incasso

- La vasca viene fornita completa di piedini e di telaio.
- La muratura perimetrale di una eventuale versione ad incasso, può rientrare al massimo di cm 1,5 rispetto al bordo esterno della vasca (fig.1). Deve, inoltre, essere previsto un pannello asportabile per la manutenzione!

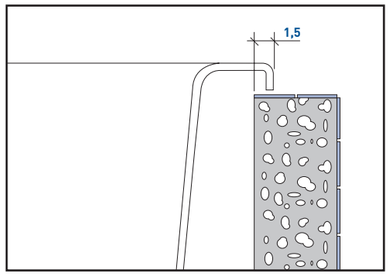

fig.1

Alimentazione idraulica

- Nel punto "**A**" viene indicata la posizione consigliata per la rubinetteria a parete.
- Nel punto "**B**" (fig.3) occorre predisporre in caso di erogazione dal troppo pieno (fig.2), un attacco da **3/4"** per acqua miscelata proveniente dal miscelatore a parete, interponendo una valvola di non ritorno (V).
- Nel punto "**C**", in caso di vasca dotata di paradoccia (art. 5740), occorre predisporre un attacco da **1/2"** per acqua miscelata al quale collegare il flessibile della doccetta.

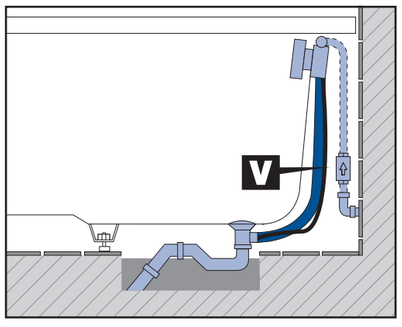

fig.2

170 x 70 cm

ACCESSORI DISPONIBILI A RICHIESTA

- Paradoccia in cristallo 8mm di spessore (art. 5742 dx)
- Colonna di scarico senza erogatore dal troppopieno (art. 201)
- Colonna di scarico con erogatore dal troppopieno (art. 202)

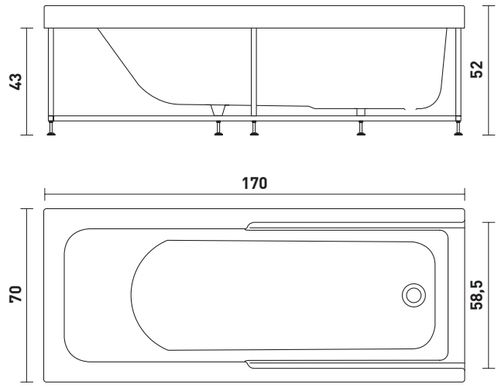

Tolleranze dimensionali ± 3 mm

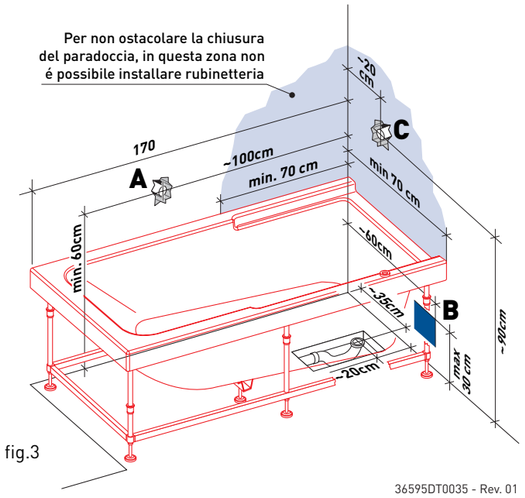

fig.3

ARTICOLO

5283 SX

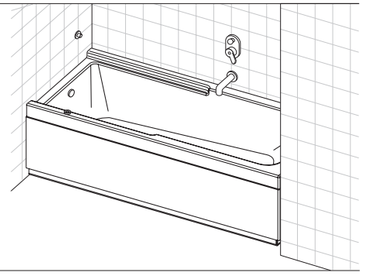

L'IDROTERAPIA CESANA

Cesana offre la possibilità di installare sui modelli di vasca Reverse una gamma di sistemi idromassaggio professionali, che consentono di trasformare la vasca da bagno in un vero e proprio luogo di benessere psicofisico. Di seguito vengono riportate le loro principali caratteristiche tecniche:

	Caratteristiche elettriche			Contenuto in litri		Peso in kg			Dimens. imballo
Sistema massaggio	Volt	Watt	Ampére	Servizio	T. pieno	Solo vasca	Con sistema	Spedizione	L x P x H (cm)
5901 Idrobasic	230	900	3,5	140	215	42	54	78	180 x 90 x 80
5902 AirBasic		1.100	5,0				52	76	
5903 Mixbasic		2.000	8,5				67	91	
5904 Idroplus		1.150	5,0				54	78	
5907 Airplus		1.100	5,0				52	76	
5905 Mixplus		2.250	9,5				67	91	

Alimentazione elettrica

- Nel punto "**D**" (fig.4) viene indicato dove posizionare la scatola ad incasso o cassetta di derivazione per la connessione che deve avere protezione **IPX5**.

Predisposizioni particolari

- Nel punto "**E**" (fig.4) per le vasche dotate di sistema di massaggio "**IDRO**" e risciacquo automatico, occorre predisporre anche un ulteriore attacco per acqua fredda da 1/2" da collegare alla elettrovalvola di risciacquo, con l'interposizione consigliata di un rubinetto di arresto e di un filtro.
- Presa d'aria: nel caso di vasca installata ad incasso, occorre prevedere nel rivestimento la presenza di una griglia di ventilazione non inferiore a 50 cm^2.

Cesana garantisce che il prodotto è conforme alle normative vigenti e con tutte le parti metalliche collegate al conduttore di terra. E' necessario quindi che anche l'impianto elettrico al quale verrà allacciata la vasca sia dotato di efficiente impianto di terra e comunque realizzato come prescritto dalle normative CEI 64-8/IEC 364.

La connessione alla linea di alimentazione, adeguata all'assorbimento di corrente, deve essere protetta contro i getti d'acqua (IPX5) se avviene nella zona sottostante la vasca. In alternativa, la connessione dovrà essere effettuata ad una distanza non inferiore a 60 cm dal bordo della vasca.

La linea di alimentazione deve essere protetta con interruttore magnetotermico differenziale avente:
- apertura minima dei contatti di 3 mm;
- corrente nominale In adeguata;
- corrente differenziale nominale Idn ← 30 mA.

E' richiesto il collegamento equipotenziale del telaio della vasca.

fig.4

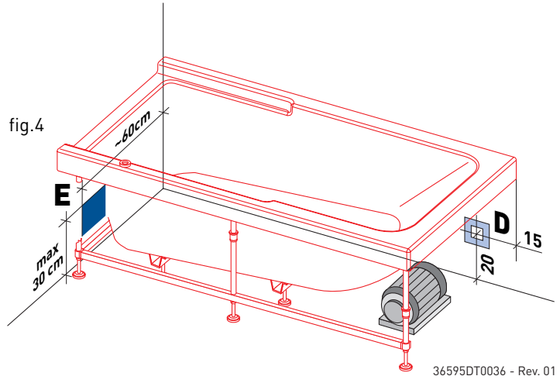

CEBEC 12003

La Stilla srl si riserva il diritto di apportare modifiche al prodotto senza alcun preavviso.

ARTICOLO

5283 SX

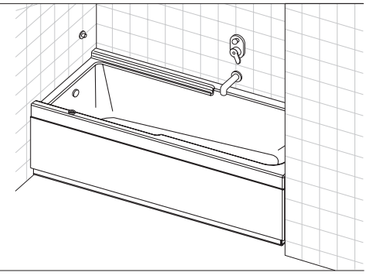

PREINSTALLAZIONE

Possibilità di installazione con pannelli acrilici o ad incasso

- La vasca viene fornita completa di piedini e di telaio.
- La muratura perimetrale di una eventuale versione ad incasso, può rientrare al massimo di cm 1,5 rispetto al bordo esterno della vasca (fig.1). Deve, inoltre, essere previsto un pannello asportabile per la manutenzione!

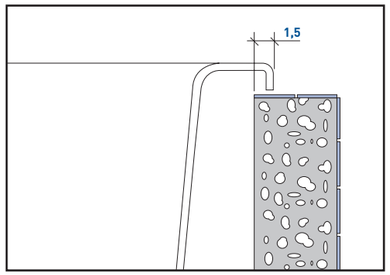

fig.1

Alimentazione idraulica

- Nel punto "**A**" viene indicata la posizione consigliata per la rubinetteria a parete.
- Nel punto "**B**" (fig.3) occorre predisporre in caso di erogazione dal troppo pieno (fig.2), un attacco da **3/4"** per acqua miscelata proveniente dal miscelatore a parete, interponendo una valvola di non ritorno (V).
- Nel punto "**C**", in caso di vasca dotata di paradoccia (art. 5740), occorre predisporre un attacco da **1/2"** per acqua miscelata al quale collegare il flessibile della doccetta.

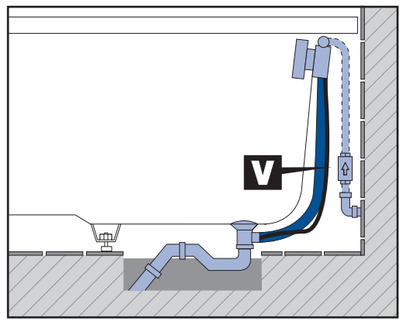

fig.2

170 x 70 cm

ACCESSORI DISPONIBILI A RICHIESTA

- Paradoccia in cristallo 8mm di spessore (art. 5743 dx)
- Colonna di scarico senza erogatore dal troppopieno (art. 201)
- Colonna di scarico con erogatore dal troppopieno (art. 202)

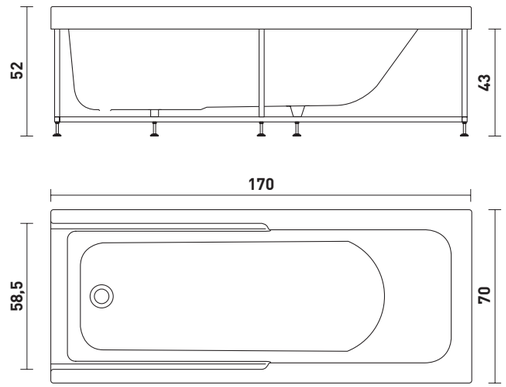

Tolleranze dimensionali ± 3 mm

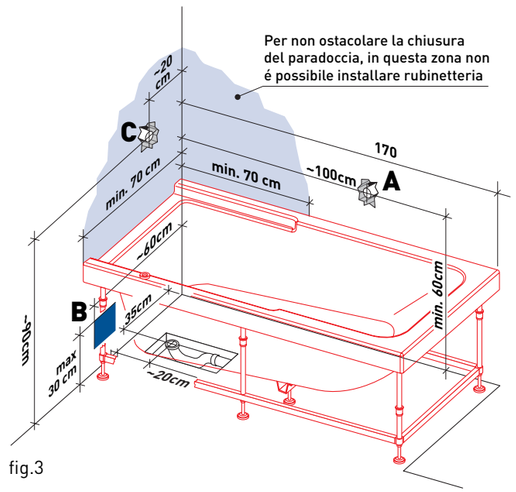

fig.3

ARTICOLO

5286 DX

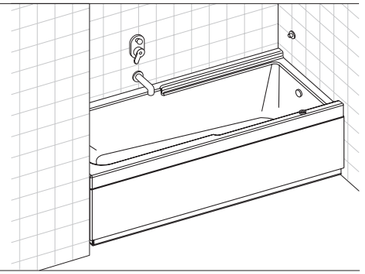

L'IDROTERAPIA CESANA

Cesana offre la possibilità di installare sui modelli di vasca Reverse una gamma di sistemi idromassaggio professionali, che consentono di trasformare la vasca da bagno in un vero e proprio luogo di benessere psicofisico. Di seguito vengono riportate le loro principali caratteristiche tecniche:

	Caratteristiche elettriche			Contenuto in litri		Peso in kg			Dimens. imballo
Sistema massaggio	Volt	Watt	Ampére	Servizio	T. pieno	Solo vasca	Con sistema	Spedizione	L x P x H (cm)
5901 Idrobasic	230	900	3,5	140	215	42	54	78	180 x 90 x 80
5902 AirBasic		1.100	5,0				52	76	
5903 Mixbasic		2.000	8,5				67	91	
5904 Idroplus		1.150	5,0				54	78	
5907 Airplus		1.100	5,0				52	76	
5905 Mixplus		2.250	9,5				67	91	

Alimentazione elettrica

- Nel punto "**D**" (fig.4) viene indicato dove posizionare la scatola ad incasso o cassetta di derivazione per la connessione che deve avere protezione **IPX5**.

Predisposizioni particolari

- Nel punto "**E**" (fig.4) per le vasche dotate di sistema di massaggio "**IDRO**" e risciacquo automatico, occorre predisporre anche un ulteriore attacco per acqua fredda da 1/2" da collegare alla elettrovalvola di risciacquo, con l'interposizione consigliata di un rubinetto di arresto e di un filtro.

- Presa d'aria: nel caso di vasca installata ad incasso, occorre prevedere nel rivestimento la presenza di una griglia di ventilazione non inferiore a 50 cm^2.

Cesana garantisce che il prodotto è conforme alle normative vigenti e con tutte le parti metalliche collegate al conduttore di terra. E' necessario quindi che anche l'impianto elettrico al quale verrà allacciata la vasca sia dotato di efficiente impianto di terra e comunque realizzato come prescritto dalle normative CEI 64-8/IEC 364.

La connessione alla linea di alimentazione, adeguata all'assorbimento di corrente, deve essere protetta contro i getti d'acqua (IPX5) se avviene nella zona sottostante la vasca. In alternativa, la connessione dovrà essere effettuata ad una distanza non inferiore a 60 cm dal bordo della vasca.

La linea di alimentazione deve essere protetta con interruttore magnetotermico differenziale avente:
- apertura minima dei contatti di 3 mm;
- corrente nominale In adeguata;
- corrente differenziale nominale Idn ← 30 mA.

E' richiesto il collegamento equipotenziale del telaio della vasca.

fig.4

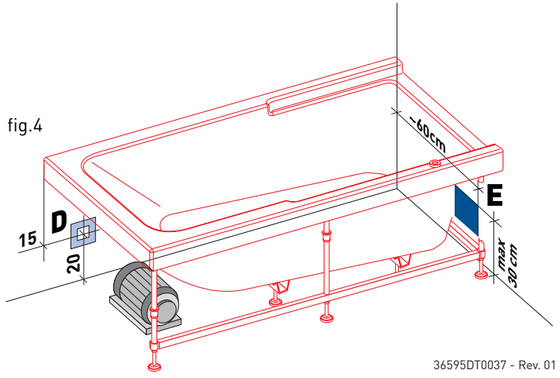

CEBEC 12003

La Stilla srl si riserva il diritto di apportare modifiche al prodotto senza alcun preavviso.

ARTICOLO

5286 DX

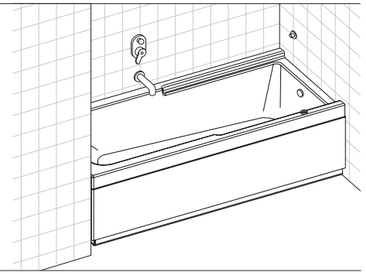

PREINSTALLAZIONE

Possibilità di installazione con pannelli acrilici o ad incasso

- La vasca viene fornita completa di piedini e di telaio.
- La muratura perimetrale di una eventuale versione ad incasso, può rientrare al massimo di cm 1,5 rispetto al bordo esterno della vasca (fig.1). Deve, inoltre, essere previsto un pannello asportabile per la manutenzione!

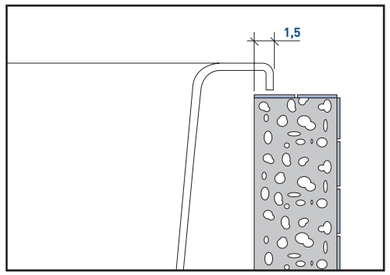

fig.1

Alimentazione idraulica

- Nel punto "**A**" viene indicata la posizione consigliata per la rubinetteria a parete.
- Nel punto "**B**" (fig.3) occorre predisporre in caso di erogazione dal troppo pieno (fig.2), un attacco da **3/4"** per acqua miscelata proveniente dal miscelatore a parete, interponendo una valvola di non ritorno (V).
- Nel punto "**C**", in caso di vasca dotata di paradoccia (art. 5740), occorre predisporre un attacco da **1/2"** per acqua miscelata al quale collegare il flessibile della doccetta.

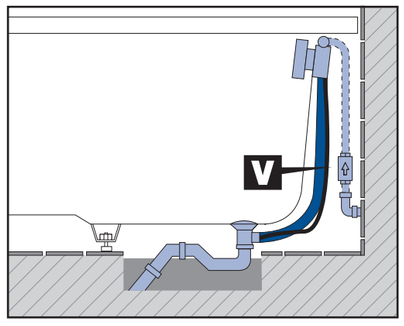

fig.2

180 x 80 cm

ACCESSORI DISPONIBILI A RICHIESTA

- Paradoccia in cristallo 8mm di spessore (art. 5746 dx)
- Colonna di scarico senza erogatore dal troppopieno (art. 201)
- Colonna di scarico con erogatore dal troppopieno (art. 202)

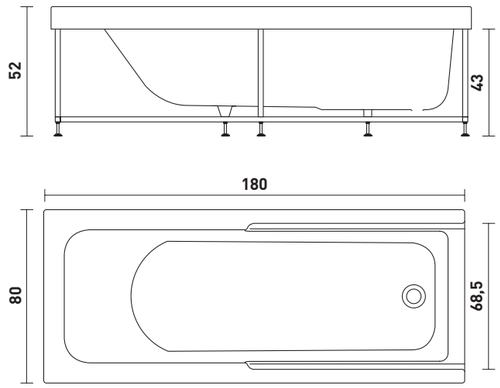

Tolleranze dimensionali ± 3 mm

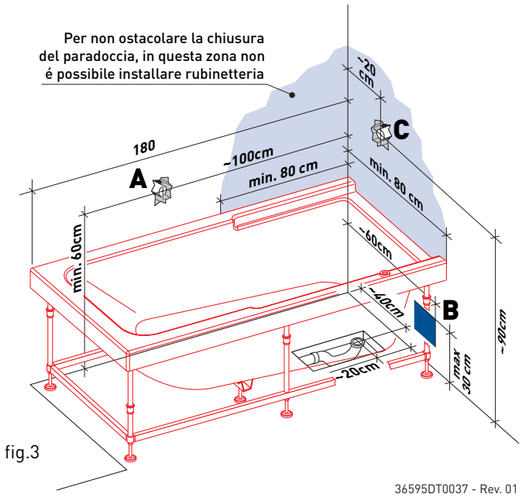

fig.3

ARTICOLO

5287 SX

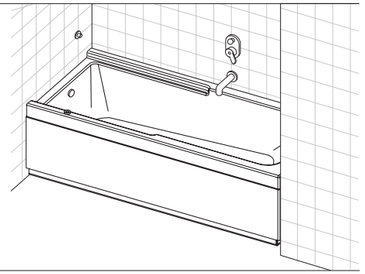

L'IDROTERAPIA CESANA

Cesana offre la possibilità di installare sui modelli di vasca Reverse una gamma di sistemi idromassaggio professionali, che consentono di trasformare la vasca da bagno in un vero e proprio luogo di benessere psicofisico. Di seguito vengono riportate le loro principali caratteristiche tecniche:

	Caratteristiche elettriche			Contenuto in litri		Peso in kg			Dimens. imballo
Sistema massaggio	Volt	Watt	Ampére	Servizio	T. pieno	Solo vasca	Con sistema	Spedizione	L x P x H (cm)
5901 Idrobasic	230	900	3,5	140	215	42	54	78	180 x 90 x 80
5902 AirBasic		1.100	5,0				52	76	
5903 Mixbasic		2.000	8,5				67	91	
5904 Idroplus		1.150	5,0				54	78	
5907 Airplus		1.100	5,0				52	76	
5905 Mixplus		2.250	9,5				67	91	

Alimentazione elettrica

- Nel punto "**D**" (fig.4) viene indicato dove posizionare la scatola ad incasso o cassetta di derivazione per la connessione che deve avere protezione **IPX5**.

Predisposizioni particolari

- Nel punto "**E**" (fig.4) per le vasche dotate di sistema di massaggio "**IDRO**" e risciacquo automatico, occorre predisporre anche un ulteriore attacco per acqua fredda da 1/2" da collegare alla elettrovalvola di risciacquo, con l'interposizione consigliata di un rubinetto di arresto e di un filtro.

- Presa d'aria: nel caso di vasca installata ad incasso, occorre prevedere nel rivestimento la presenza di una griglia di ventilazione non inferiore a 50 cm^2.

Cesana garantisce che il prodotto è conforme alle normative vigenti e con tutte le parti metalliche collegate al conduttore di terra. E' necessario quindi che anche l'impianto elettrico al quale verrà allacciata la vasca sia dotato di efficiente impianto di terra e comunque realizzato come prescritto dalle normative CEI 64-8/IEC 364.

La connessione alla linea di alimentazione, adeguata all'assorbimento di corrente, deve essere protetta contro i getti d'acqua (IPX5) se avviene nella zona sottostante la vasca. In alternativa, la connessione dovrà essere effettuata ad una distanza non inferiore a 60 cm dal bordo della vasca.

La linea di alimentazione deve essere protetta con interruttore magnetotermico differenziale avente:
- apertura minima dei contatti di 3 mm;
- corrente nominale In adeguata;
- corrente differenziale nominale Idn ← 30 mA.

E' richiesto il collegamento equipotenziale del telaio della vasca.

fig.4

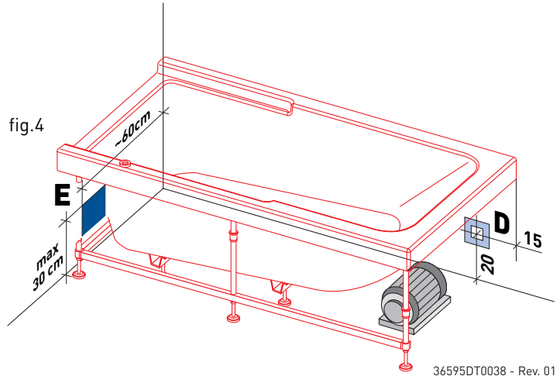

CEBEC 12003

La Stilla srl si riserva il diritto di apportare modifiche al prodotto senza alcun preavviso.

ARTICOLO

5287 SX

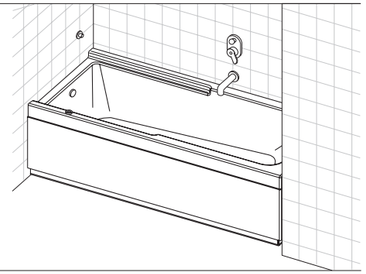

PREINSTALLAZIONE

Possibilità di installazione con pannelli acrilici o ad incasso

- La vasca viene fornita completa di piedini e di telaio.
- La muratura perimetrale di una eventuale versione ad incasso, può rientrare al massimo di cm 1,5 rispetto al bordo esterno della vasca (fig.1). Deve, inoltre, essere previsto un pannello asportabile per la manutenzione!

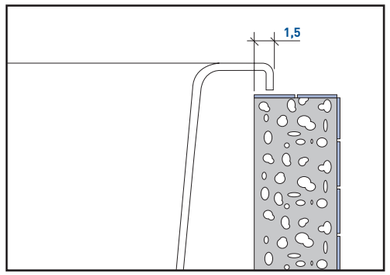

fig.1

Alimentazione idraulica

- Nel punto "**A**" viene indicata la posizione consigliata per la rubinetteria a parete.
- Nel punto "**B**" (fig.3) occorre predisporre in caso di erogazione dal troppo pieno (fig.2), un attacco da **3/4"** per acqua miscelata proveniente dal miscelatore a parete, interponendo una valvola di non ritorno (V).
- Nel punto "**C**", in caso di vasca dotata di paradoccia (art. 5740), occorre predisporre un attacco da **1/2"** per acqua miscelata al quale collegare il flessibile della doccetta.

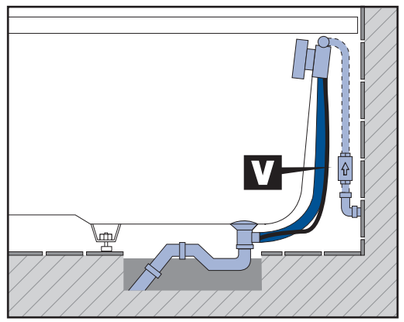

fig.2

180 x 80 cm

ACCESSORI DISPONIBILI A RICHIESTA

- Paradoccia in cristallo 8mm di spessore (art. 5747 sx)
- Colonna di scarico senza erogatore dal troppopieno (art. 201)
- Colonna di scarico con erogatore dal troppopieno (art. 202)

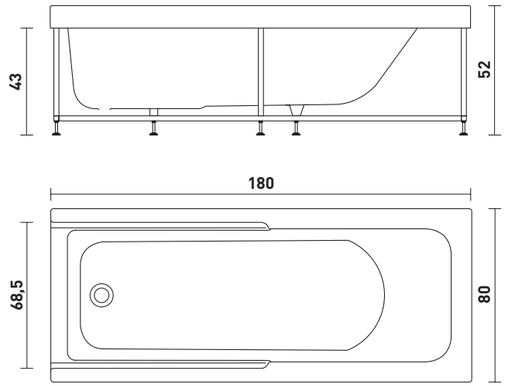

Tolleranze dimensionali ± 3 mm

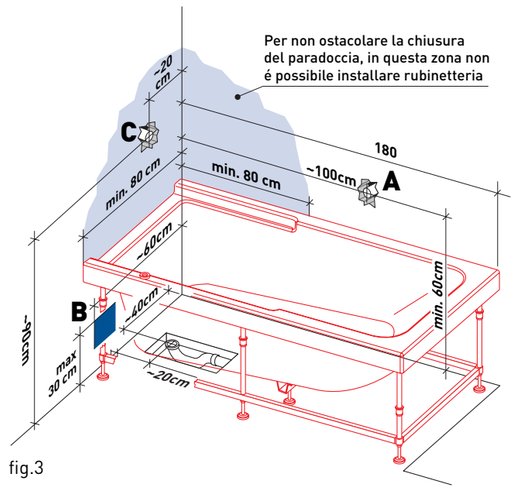

fig.3